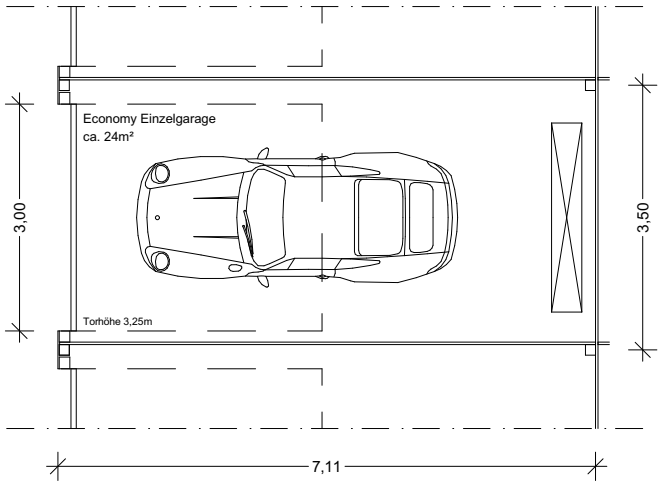
Economy Einzelgarage
ca. 24m²
Torhöhe 3,25m
3,00
3,50
7,11

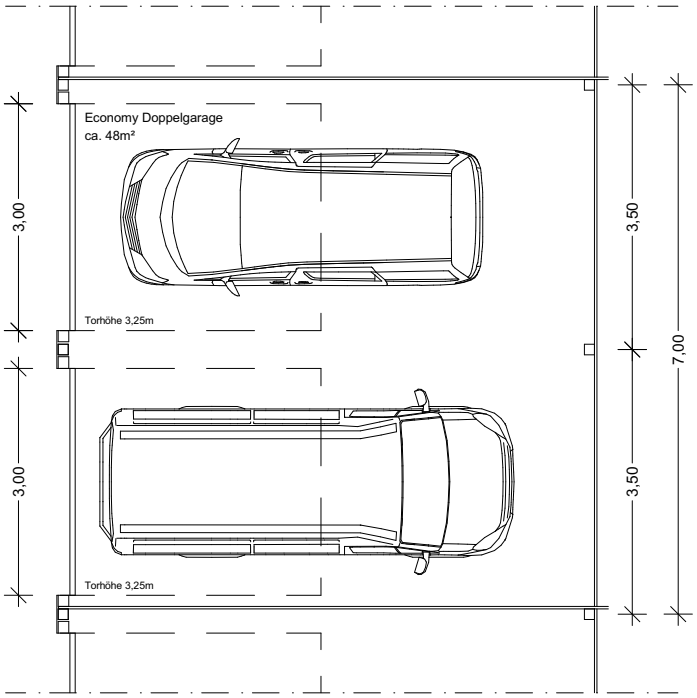
Economy Doppelgarage
ca. 48m²
Torhöhe 3,25m
Torhöhe 3,25m
3,00
3,00
3,50
3,50
7,00

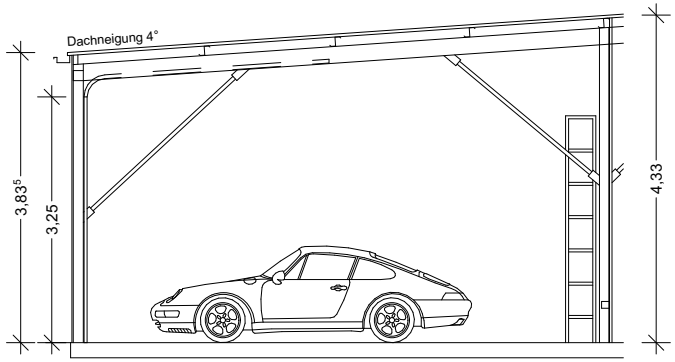
Dachneigung 4°
3,83⁵
3,25
4,33

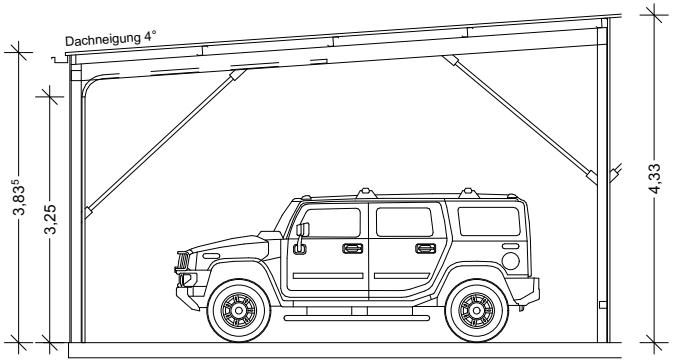
Dachneigung 4°
3,83⁵
3,25
4,33