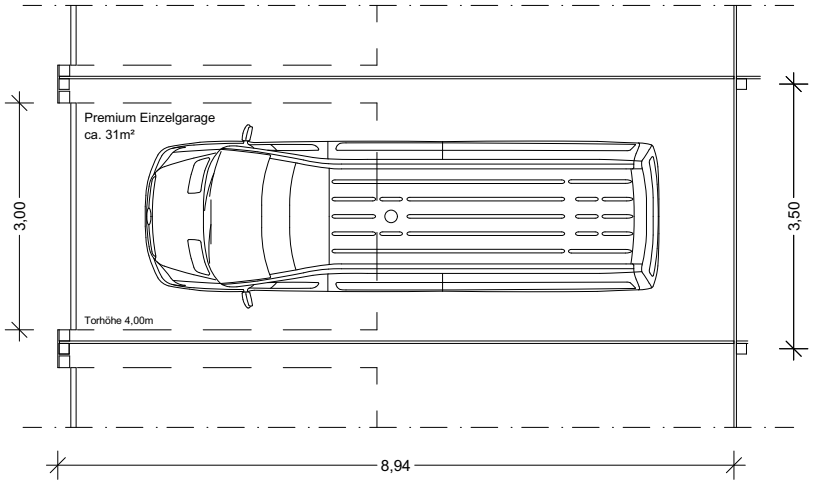
Premium Einzelgarage
ca. 31m²
3,00
3,50
Torhöhe 4,00m
8,94

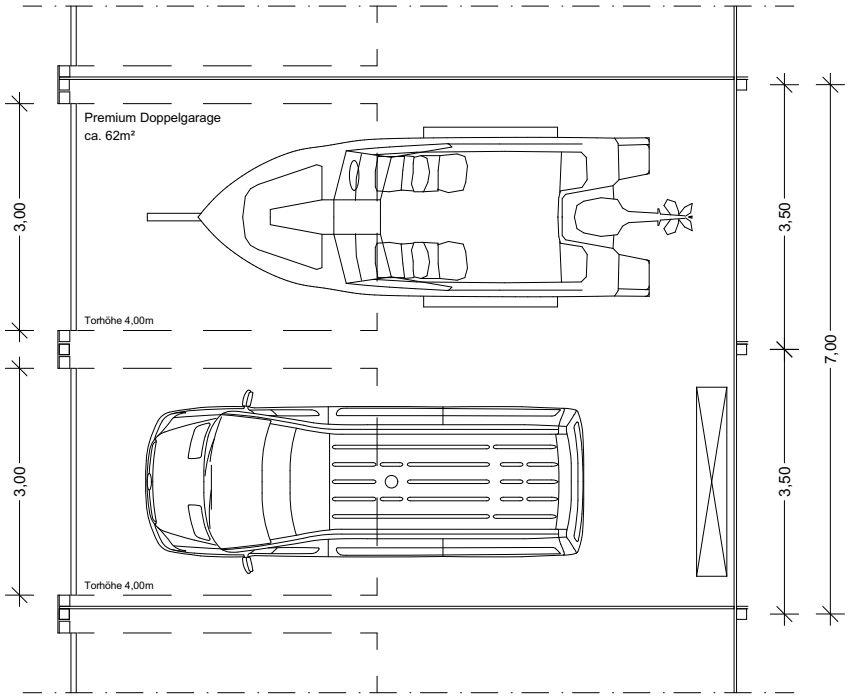
Premium Doppelgarage
ca. 62m²
3,00
3,00
3,50
3,50
7,00
Torhöhe 4,00m
Torhöhe 4,00m

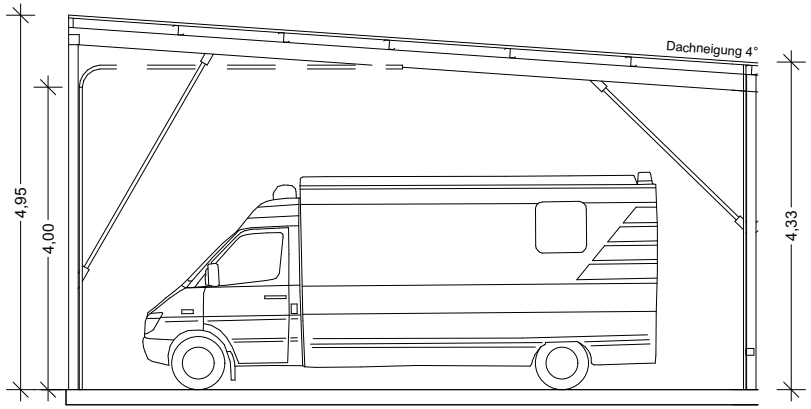
Dachneigung 4°
4,95
4,00
4,33

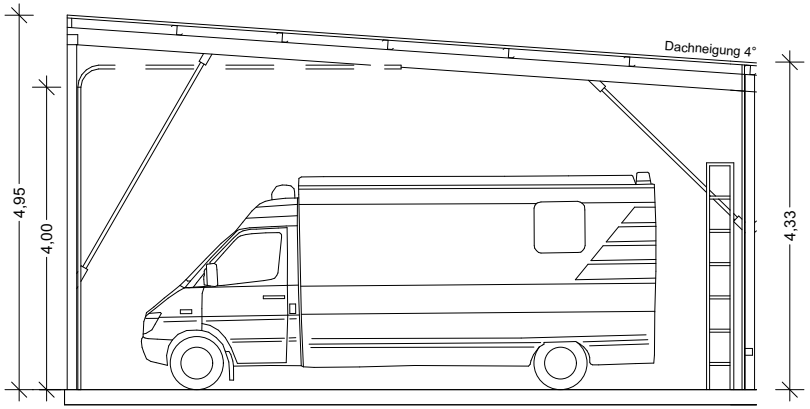
Dachneigung 4°
4,95
4,00
4,33